2020熊本県高等学校バドミントン競技大会： 男子シングルス

名前の赤色はベスト16

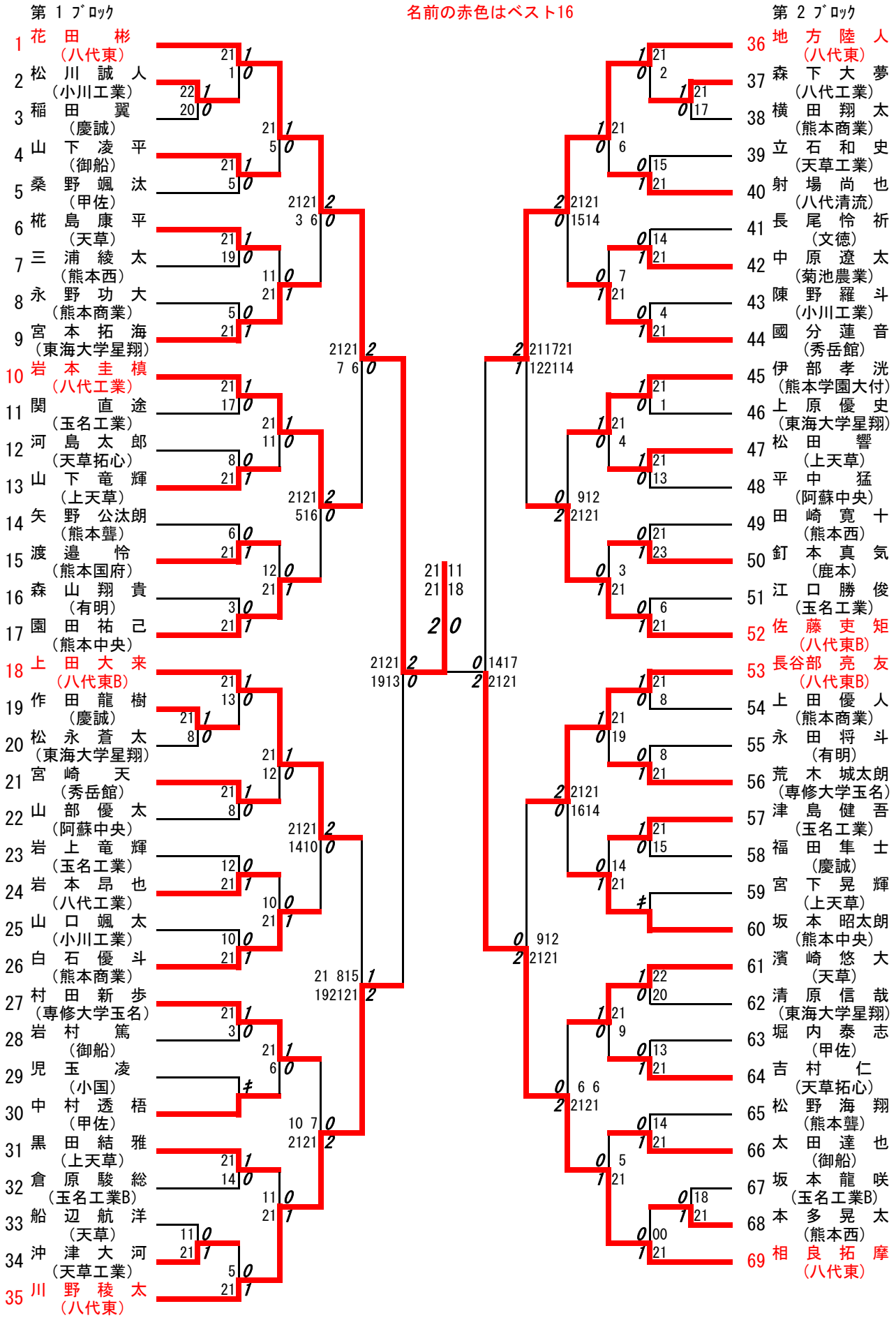

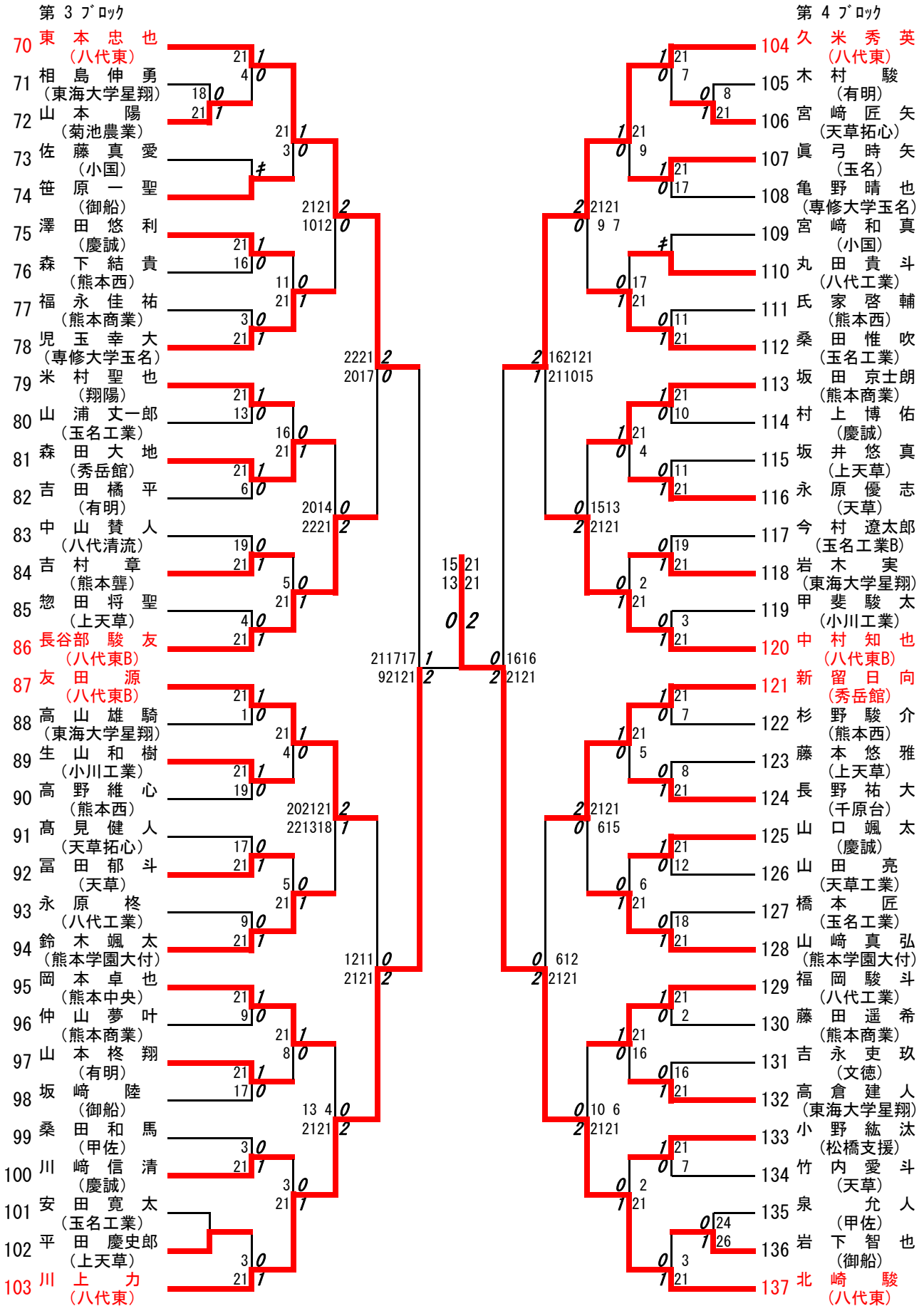
第 3 ﾌﾞﾛｯｸ
70 東 本 忠 也 (八代東)
71 相 島 伸 勇 (東海大学星翔)
72 山 本 陽 (菊池農業)
73 佐 藤 真 愛 (小国)
74 笹 原 一 聖 (御船)
75 澤 田 悠 利 (慶誠)
76 森 下 結 貴 (熊本西)
77 福 永 佳 祐 (熊本商業)
78 児 玉 幸 大 (専修大学玉名)
79 米 村 聖 也 (翔陽)
80 山 浦 丈一郎 (玉名工業)
81 森 田 大 地 (秀岳館)
82 吉 田 橘 平 (有明)
83 中 山 賛 人 (八代清流)
84 吉 村 章 (熊本聾)
85 惣 田 将 聖 (上天草)
86 長谷部 駿 友 (八代東B)
87 友 田 源 (八代東B)
88 高 山 雄 騎 (東海大学星翔)
89 生 山 和 樹 (小川工業)
90 高 野 維 心 (熊本西)
91 髙 見 健 人 (天草拓心)
92 冨 田 郁 斗 (天草)
93 永 原 柊 (八代工業)
94 鈴 木 颯 太 (熊本学園大付)
95 岡 本 卓 也 (熊本中央)
96 仲 山 夢 叶 (熊本商業)
97 山 本 柊 翔 (有明)
98 坂 崎 陸 (御船)
99 桑 田 和 馬 (甲佐)
100 川 崎 信 清 (慶誠)
101 安 田 寛 太 (玉名工業)
102 平 田 慶史郎 (上天草)
103 川 上 力 (八代東)
第 4 ﾌﾞﾛｯｸ
104 久 米 秀 英 (八代東)
105 木 村 駿 (有明)
106 宮 崎 匠 矢 (天草拓心)
107 眞 弓 時 矢 (玉名)
108 亀 野 晴 也 (専修大学玉名)
109 宮 崎 和 真 (小国)
110 丸 田 貴 斗 (八代工業)
111 氏 家 啓 輔 (熊本西)
112 桑 田 惟 吹 (玉名工業)
113 坂 田 京士朗 (熊本商業)
114 村 上 博 佑 (慶誠)
115 坂 井 悠 真 (上天草)
116 永 原 優 志 (天草)
117 今 村 遼太郎 (玉名工業B)
118 岩 木 実 (東海大学星翔)
119 甲 斐 駿 太 (小川工業)
120 中 村 知 也 (八代東B)
121 新 留 日 向 (秀岳館)
122 杉 野 駿 介 (熊本西)
123 藤 本 悠 雅 (上天草)
124 長 野 祐 大 (千原台)
125 山 口 颯 太 (慶誠)
126 山 田 亮 (天草工業)
127 橋 本 匠 (玉名工業)
128 山 崎 真 弘 (熊本学園大付)
129 福 岡 駿 斗 (八代工業)
130 藤 田 遥 希 (熊本商業)
131 吉 永 吏 玖 (文徳)
132 高 倉 建 人 (東海大学星翔)
133 小 野 紘 汰 (松橋支援)
134 竹 内 愛 斗 (天草)
135 泉 允 人 (甲佐)
136 岩 下 智 也 (御船)
137 北 崎 駿 (八代東)

優勝　：　花田彬(八代東)

決勝

花　田　　彬 （八代東）	2	0	北　崎　　駿 （八代東）
	21	14	
	21	14	