2020熊本県高等学校バドミントン競技大会： 女子シングルス

名前の赤色はベスト16

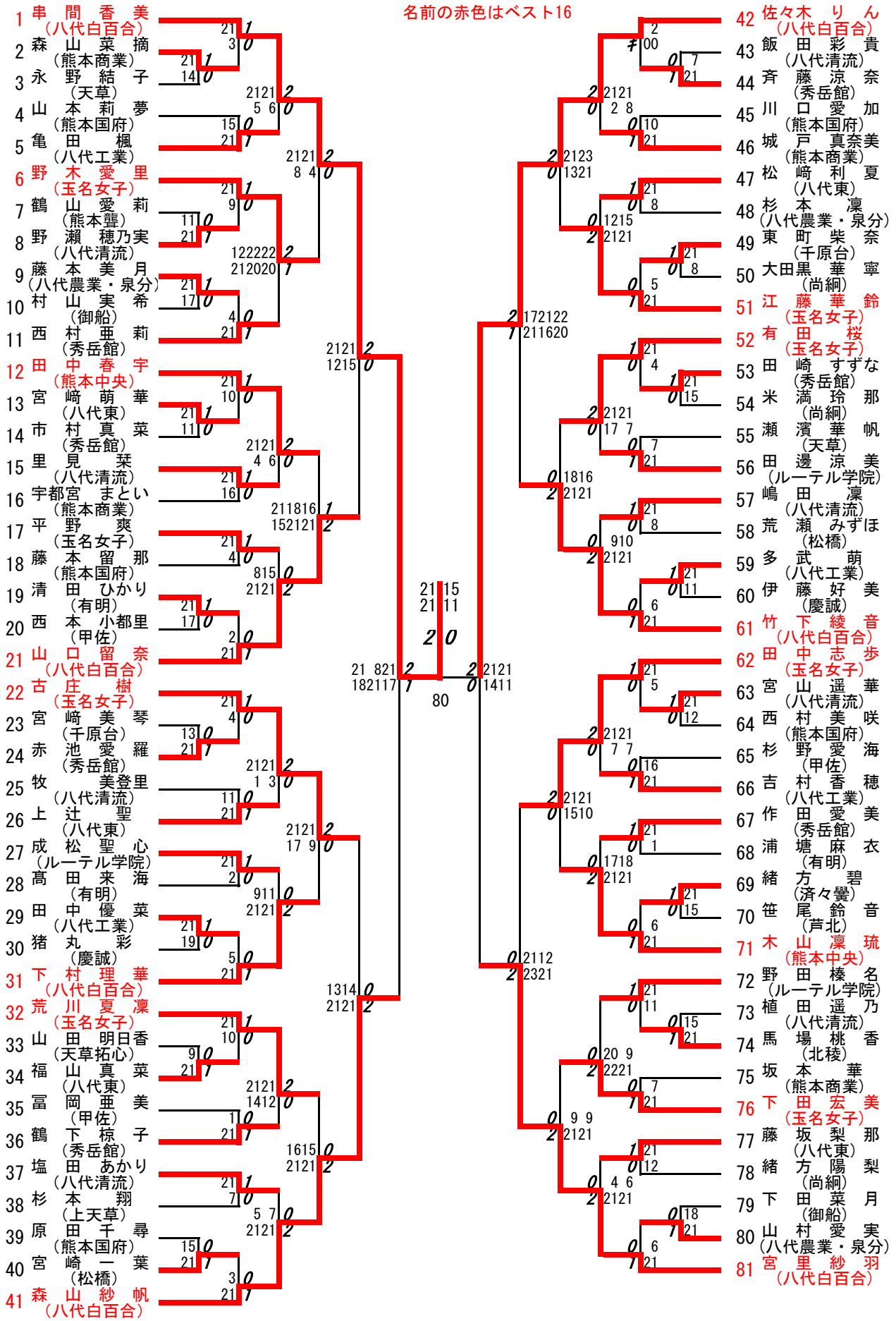

優勝 ： 串間香美（八代白百合）